Envistar Top

1

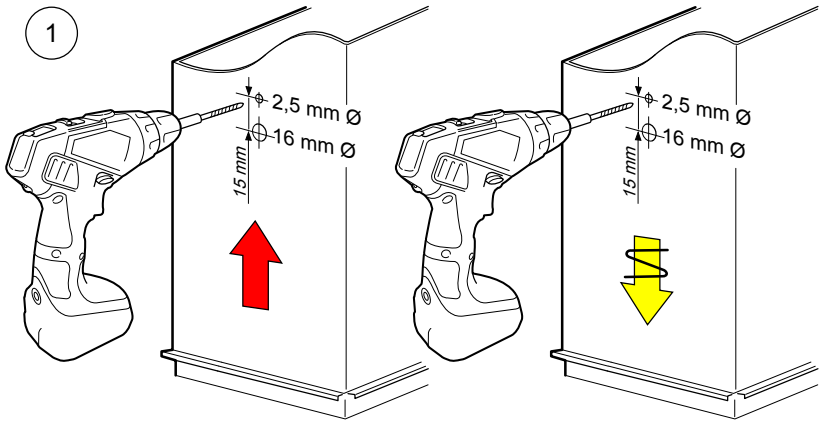

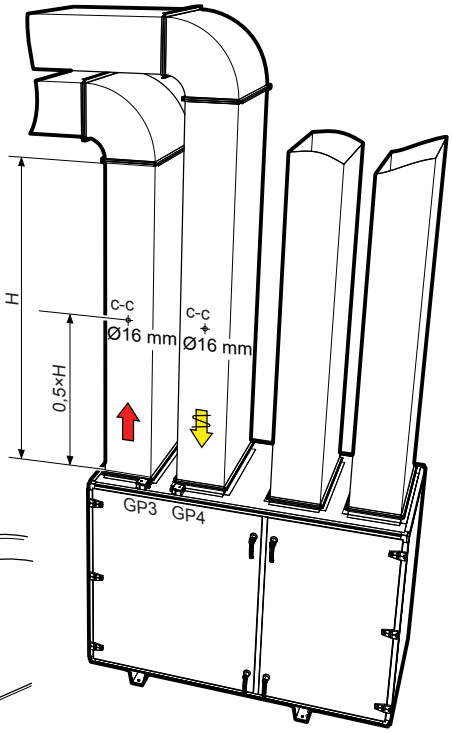

2

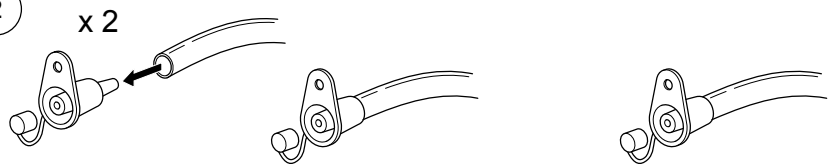

3

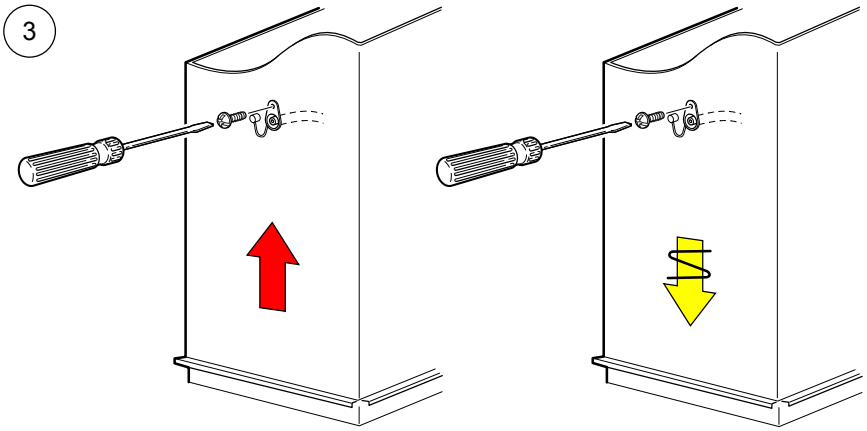

H = Рекомендуемая высота min.1 m
во избежание турбулентности.

H = Recommended min. height of 1 m
to avoid disturbing turbulence.

4

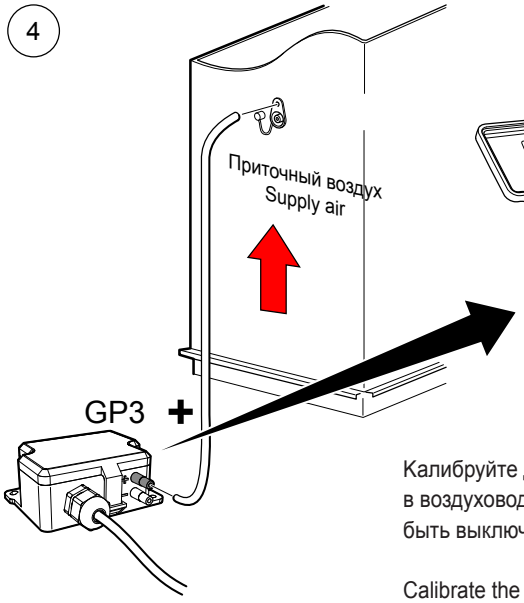

5

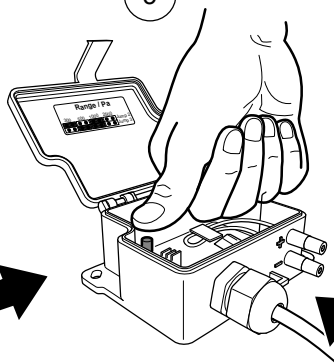

4

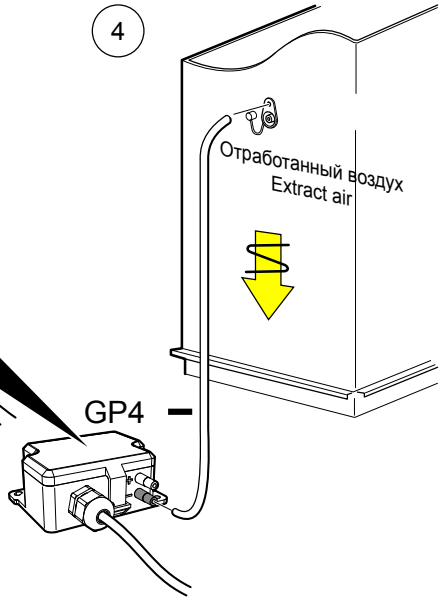

Калибруйте датчики без давления воздуха в воздуховоде - вентиляторы должны быть выключены.

Calibrate the sensors with no air pressure in the ducts - the fans should be turned off.

Право на изменения без предварительного уведомления